Inhaltsverzeichnis

1 Hinweise **60**
1.1 Aufmerksam durchlesen **60**
1.2 Wie dieses Handbuch zu benutzen ist **60**
1.3 Allgemeine Hinweise **60**
1.4 Garantie **62**
1.5 Hinweissymbole **62**
2 Vorwort **62**
3 Hinweise für den Installateur **63**
3.1 Versorgung **63**
3.2 Zu benutzendes Material **63**
3.3 Aktivierung **63**
3.4 Installationsbericht **63**
3.5 Wartung und Reparatur **63**
4 Maschinenbeschreibung **64**
4.1 Beschreibung **64**
4.2 Technische Daten **65**
4.3 Bedienblende (SAE) **65**
5 Vorbereitung der Maschine **65**
5.1 Auspacken **65**
5.2 Aufstellung **65**
5.3 Wasserversorgung durch internen Wasserbehälter (falls vorhanden) **65**
5.4 Filter wasserbehälter (falls vorhanden) **66**
5.5 Wassererneuerung **66**
5.6 Elektrischer Anschluss **66**
6 Maschinenbetrieb **67**
6.1 Einschalten der Maschine **67**
6.2 Mahlen und Dosierung **67**
6.3 Kaffeezubereitung **67**
6.4 Beleuchtung **67**
7 Kaffeezubereitung **68**
7.1 Modell AEP **68**
7.2 Modell SAE **68**
8 Zubereitung warmer Getränke **69**
8.1 Heißwasserausgabe **69**
8.2 Dampfabgabe **69**
9 Ratschläge für die Zubereitung eines guten Kaffees **70**
10 Gefahrenliste **70**
11 Kontrollen und Wartung **71**
12 Reinigung **72**
13 Funktionsstörungen und Abhilfe **74**

1 Hinweise

1.1 Aufmerksam durchlesen

Vor der Benutzung des Gerätes jeden Teil dieses Handbuch aufmerksam durchlesen.

Sie haben eine Espresso-Kaffeemaschine gekauft, die nach innovativen Methoden und Technologien geplant und hergestellt wurde, welche Ihnen Qualität und Zuverlässigkeit über Jahre garantieren.

Diese Bedienungsanleitung ermöglicht es Ihnen, die Vorteile kennen zu lernen, die Ihnen durch die Wahl unserer Marke geboten werden. Sie finden hier alle Anleitungen, wie Sie die Vorzüge des Gerätes optimal einsetzen können, wie Sie dessen Leistungsfähigkeit erhalten, und was im Falle von Problemen zu tun ist.

Bewahren Sie diese Bedienungsanleitung sorgfältig an einem geschützten Ort auf. Sollte es verloren gehen, fordern Sie bitte beim Hersteller ein Ersatzexemplar an.

Wir nutzen diese Gelegenheit, um Ihnen freundliche Grüße zu übermitteln.

VIEL SPASS BEIM LESEN UND ...

EINEN GUTEN KAFFEE GENIESSEN

1.2 Wie dieses Handbuch zu benutzen ist

Der Hersteller behält sich das Recht vor, Verbesserungen und/oder Änderungen am Produkt vorzunehmen. Wir garantieren, dass dieses Handbuch den aktuellen Stand der Technik zum Zeitpunkt der Vermarktung der Maschine wiedergibt.

Bei dieser Gelegenheit bitten wir unsere verehrte Kundschaft, uns eventuelle Verbesserungsvorschläge zum Produkt oder dieser Bedienungsanleitung mitzuteilen.

1.3 Allgemeine Hinweise

- Vergewissern Sie sich nach Entfernung der Verpackung, dass das Gerät in unversehrtem Zustand ist, im Zweifelsfall das Gerät nicht in Betrieb nehmen und den Händler verständigen.
- Verpackungsmaterial außerhalb der Reichweite von Kindern verwahren, da es sich um eine potentielle Gefahrenquelle handelt. Die Verpackung sollte bis zum Ablauf der Garantie aufbewahrt werden.
- Vor Inbetriebnahme der Maschine prüfen, ob die Netzspannung den angegebenen Daten auf dem Typenschild der Maschine entspricht.
- Die Installation muss unter Beachtung der gültigen Sicherheitsnormen und durch qualifiziertes, geschultes Fachpersonal vorgenommen werden. Eine unsachgemäße Installation kann Schäden an Personen, Tieren oder Gegenständen verursachen.
- Die absolute Sicherheit dieses Gerätes ist nur gewährleistet, wenn es an eine leistungsfähige geerdete Anlage angeschlossen und der Anschluss entsprechend den gültigen Sicherheitsvorschriften vorgenommen wird. Die Stromanlage muss mit einem ausreichend bemessenen Differentialschalter (Leitungsschutzschalter) ausgerüstet sein. Es ist wichtig, diese Voraussetzungen zu überprüfen, und im Zweifelsfall eine sorgfältige Kontrolle der Anlage durch qualifiziertes Fachpersonal durchführen zu lassen. Für Schäden, die durch eine ungeeignete Stromanlage entstehen, haftet der Hersteller in keiner Weise.
- Bei der Installation des Gerätes muss durch Fachpersonal ein allgemeiner Schutzschalter laut geltender Sicherheitsvorschriften montiert werden, dieser muss einen Abstand der Kontaktöffnungen von 3 mm oder darüber haben.
- Die Verwendung von Verlängerungskabeln oder elektrischen Adaptern mit Mehrfachsteckdosen ist nicht empfehlenswert. Wenn sich deren Verwendung als notwendig erweisen sollte, sind nur Einfach- oder Mehrfach-Adapter und Verlängerungen zu verwenden, die den gültigen Sicherheitsvorschriften entsprechen. Der auf dem einfachen Adapter, auf den Verlängerungen und für die Höchstleitung angegebene Wert in kW darf niemals überschritten werden.
- Die Espresso-Kaffeemaschine ist für die Zubereitung von warmen Getränken wie Kaffee, Tee und heißer Milch bestimmt. Dieses Gerät darf nur für den vorgesehenen Zweck verwendet werden. Jede andere Verwendung ist als unsachgemäß und daher als gefährlich anzusehen. Der Hersteller haftet nicht für Schäden, die aufgrund einer falschen bzw. unsachgemäßen Benutzung entstehen.

- Die Benutzung eines Elektrogeräts muß unter Befolgung der Sicherheitsverhaltensregeln erfolgen:
  - das Gerät nicht mit nassen oder feuchten Händen oder Füßen berühren;
  - das Gerät nicht barfuß benutzen;
  - in einem als Bad oder Dusche verwendeten Raum dürfen keine Verlängerungskabel verwendet werden;
  - Um das Netzkabel von der Steckdose zu trennen, ziehen Sie stets am Netzstecker, nie am Kabel.
  - das Gerät keinen Witterungseinflüssen aussetzen (Regen, Sonne usw.);
  - gehen Sie nicht in der Maschine;
  - machen Sie keine Ablagerungen von Flüssigkeiten auf dem Gerät;
  - achten Sie darauf, dass das Gerät nicht von Kinder oder unfähigen Personen benutzt wird.
- Prüfen, dass die Maschine in einem ausreichend beleuchteten, gelüfteten und sauberen Raum benutzt wird.
- Damit der Benutzer ohne Einengungen eingreifen und nötigenfalls den Bereich sofort verlassen kann, dürfen die Freiräume für den Zugriff auf Maschine und Hauptschalter nicht verstellt werden.
- Das Gerät nicht mit einem direkten Wasserstrahl reinigen. Die tägliche Reinigung muss nach den Anweisungen dieser Gebrauchsanleitung erfolgen.
- Vor der Durchführung jeglicher Wartungsarbeiten ist das Gerät durch den Hauptschalter vom Stromnetz zu trennen.
- Bei Schaden oder Betriebsstörung Gerät sofort abschalten, keine Reparaturversuche durchführen, sondern einen qualifizierten Techniker rufen.
- Eine eventuelle Reparatur des Geräts darf nur durch die Herstellerfirma oder von einem autorisierten Kundendienst vorgenommen werden, wobei ausschließlich Originalersatzteile zu verwenden sind. Eine Nichtbeachtung dieser Vorschrift führt zu einer ernsthaften Beeinträchtigung der Gerätesicherheit und zu einem Verfall der Garantie.
- Das Stromkabel darf nicht durch den Benutzer ausgetauscht werden. Im Falle einer Beschädigung des Stromkabels Gerät abschalten und sich ausschließlich an qualifiziertes Fachpersonal wenden.
- Sollte das Gerät nicht mehr benutzt werden, wird geraten, es vom Stromnetz zu trennen und das Wasser durch Fachpersonal entleeren zu lassen.
- Um die Leistungsfähigkeit und den korrekten Gerätebetrieb zu garantieren, ist es unbedingt notwendig, sich an die Anweisungen des Herstellers zu halten und die regelmäßigen Wartungsarbeiten, sowie eine Überprüfung sämtlicher Sicherheitsvorrichtungen durch qualifiziertes Fachpersonal vornehmen lassen.
- Die Hände oder andere Körperteile nie unter die Auslassöffnungen von Dampf, Wasser oder Milch halten. Der Dampf oder das Wasser, die aus den Düsen ausströmen, können Verbrennungen hervorrufen.
- Während des Betriebes sind die Dampf- und Wasserdüsen sehr heiß und sie dürfen daher nur vorsichtig und an den vorgesehenen Stellen berührt werden.
- Die Tassen und Tässchen müssen sorgfältig abgetrocknet werden, bevor sie auf die Abstellfläche gestellt werden.
- Auf der Abstellfläche des Tassenwärmers darf nur zum Gerät selbst gehörendes Geschirr platziert werden. Das Abstellen anderer Gegenstände ist nicht erlaubt.
- Die Maschine ist nicht für den Gebrauch von Personen (einschließlich Kindern) geeignet, die über eingeschränkte körperliche, sensorische oder mentale Fähigkeiten oder über mangelnde Erfahrung oder Kenntnis verfügen, es sei denn, ihr Gebrauch der Maschine wird durch eine Person, die für deren Sicherheit verantwortlich ist, entsprechend beaufsichtigt oder angeleitet.
- Kinder sind zu beaufsichtigen, um sicher zu gehen, dass sie nicht mit der Maschine spielen.
- Die Kaffeemaschine ist bei einer Raumtemperatur zwischen 5°C und 40°C verwenden.
- Ein nicht befugter Eingriff an einem Maschinenteil führt zum Verfall jeglicher Garantie.

1.4 Garantie

15 Monate auf alle Bauteile, ausgenommen elektrische und elektronische Bauteile und Teile, die Verschleiß unterliegen.

1.5 Hinweissymbole

Dieses Symbol bedeutet, dass man die Anweisungen, auf die es sich bezieht, strikt einhalten muss, um Schäden am Gerät oder Unfälle zu vermeiden.

Dieses Symbol bietet weitere Informationen zum Betrieb des Gerätes und seiner Bauteile.

2 Vorwort

Dieses Produkt wurde in Übereinstimmung mit den Richtlinien, Regelungen und gemeinwirtschaftlichen Normen hergestellt, die in der CE-Konformitätserklärung genannt sind, die der Maschine beiliegt.

Die Espresso-Kaffeemaschine ist ausdrücklich für gewerbliche Zwecke bestimmt, sie wurde zur Herstellung von heißen Getränken, wie Tee, Cappuccino, Kaffee in den unterschiedlichen Zubereitungsarten verlängerter, konzentrierter Kaffee, Espresso usw. geplant.

Nachfolgend finden Sie die Anweisungen für den korrekten Gebrauch der Maschine.

Der Benutzer muss eine ausreichende Einweisung erhalten, um die Maschine korrekt bedienen zu können. Wir empfehlen darüber hinaus nichts zu unternehmen, was die Funktionsweise verändern oder beeinträchtigen könnte. WENN DAS GERÄT EINGESCHALTET IST, ENTHÄLT DER HEIZKESSEL DAMPF UND HEISSWASSER, DIE UNTER DRUCK STEHEN.

Die Installations- und Wartungsarbeiten an der Maschine dürfen nur von technisch qualifiziertem Personal ausgeführt werden.
Die Qualifizierung kann durch Teilnahme an speziellen Fortbildungskursen, die der Hersteller organisiert, erzielt werden.

Die Installations- und Wartungsarbeiten der Maschine müssen durch qualifiziertes technisches Personal erfolgen, das die nötigen Kenntnisse besitzt und mit der Maschine umzugehen weiß, besonders was Sicherheit und Hygiene betrifft.

3 Hinweise für den Installateur

3.1 Versorgung

Die Wasserversorgung des Gerätes muss mit Wasser erfolgen, das sich gemäß den geltenden Bestimmungen des Installationsorts für den menschlichen Gebrauch eignet. Der Eigentümer / Betreiber der Anlage muss dem Installateur bestätigen, dass das Wasser den oben genannten Anforderungen entspricht.

3.2 Zu benutzendes Material

Während der Installation der Maschine müssen die beiliegenden Komponenten und Materialien benutzt werden. Falls man andere Teile benutzen muss, hat der Installateur zu prüfen, ob diese sich zur Berührung des Wassers für den menschlichen Gebrauch eignen.

3.3 Aktivierung

Der Installateur muss die Wasseranschlüsse unter Beachtung der geltenden Hygienevorschriften und der hydraulischen Sicherheit zum Umweltschutz am Installationsort ausführen.

3.4 Installationsbericht

Nach der Installation muss die Maschine eingeschaltet und auf Nennbetriebsbedingungen gebracht und für 30 Minuten "betriebsbereit " gehalten werden.

Anschließend die Maschine ausschalten und das erste eingelaufene Wasser aus dem gesamten Wasserkreislauf vollkommen ablaufen lassen, damit eventuelle anfängliche Verschmutzungen beseitigt werden.

Danach wird die Maschine wieder gefüllt und auf Nenn-Betriebsbedingungen gebracht.

Nach Erreichen des Status "betriebsbereit " sind folgende Abgaben durchzuführen:

- An jeder Kaffeegruppe eine fortlaufende Abgabe vornehmen, damit mindestens 0,5 Liter des Kaffeekreislaufs ablaufen;
- Mit einer Dauerabgabe der jeweiligen Düse die gesamte Heißwassermenge aus dem Kessel ablaufen lassen.
- Den Dampf fortlaufend für mindestens 1 Minute pro Dampfabgabe ausströmen lassen.

3.5 Wartung und Reparatur

Nach einer Wartung und/oder Reparatur müssen die verwendeten Bauteile gewährleisten, dass die Anforderungen an Hygiene und Sicherheit, die anfangs für die Maschine vorgesehen waren, beibehalten werden. Dies ist der Fall, wenn man Original-Ersatzteile verwendet.

Nach einer Reparatur oder einem Austausch von Bauteilen, die mit Wasser oder Lebensmitteln in Berührung kommen, muss das Durchspülen genau wie bei der Erstinstallation durchgeführt werden.

! Die Reinigungsarbeiten dürfen nicht von Kindern unbeaufsichtigt ausgeführt werden.

4 Maschinenbeschreibung

4.1 Beschreibung

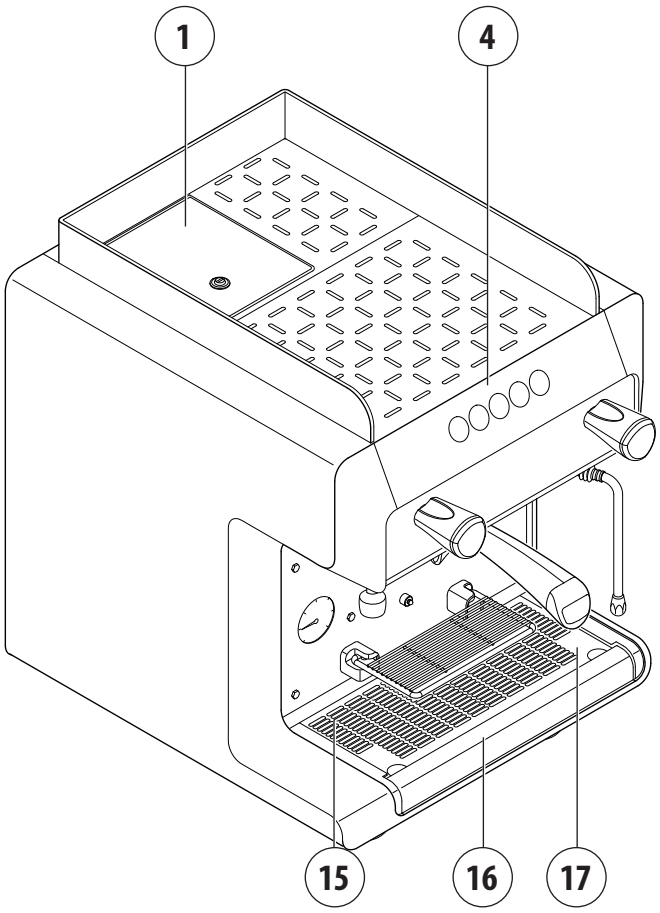

Modell SAE

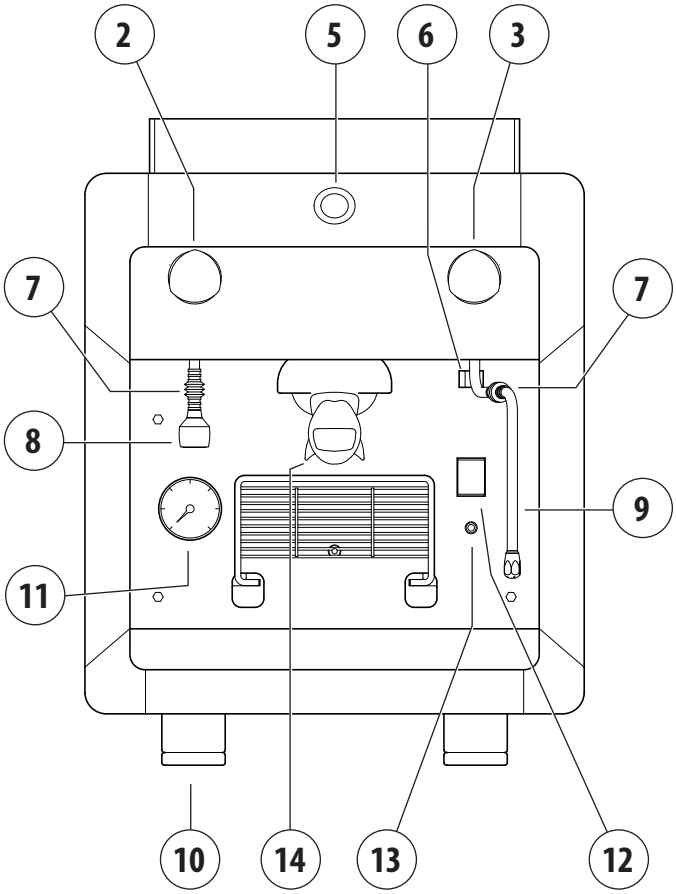

Modell AEP

1. Wasserbehälter (falls vorhanden).
2. Drehknopf Heißwasser.
3. Drehknopf Dampf.
4. Bedienblende (SAE).
5. Schalter Kaffeeausgabe (AEP).
6. Schalter LED-Beleuchtung Arbeitsfläche.
7. Verbrennungsschutzgummi.
8. Düse Heißwasserausgabe.
9. Dampfdüse.
10. Einstellbarer Fuß.
11. Manometer Kesseldruck.
12. Schalter zur Geräteeinschaltung.
13. Kontrollleuchte.
14. Auslaufrohr Kaffeeausgabe.
15. Umklappbares Tassenaufsatzgitter.
16. Auffangschale und Abtropfgitter der Tassenablage.
17. Filterhalterung.

4.2 Technische Daten

Das Typenschild der Maschine befindet sich am Unterteil des Rahmens unter der Ablaufschale.

Die Maschinendaten sind auch auf dem Etikett der Verpackung der Maschine enthalten.

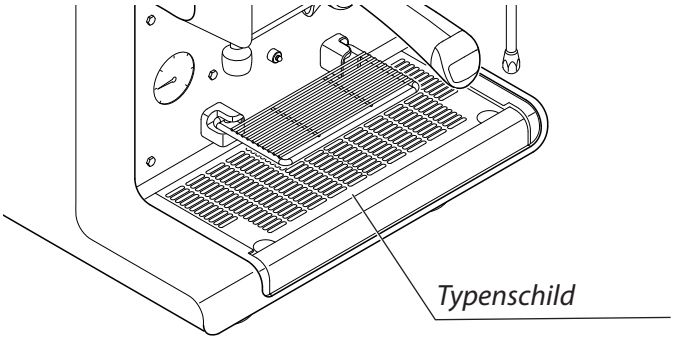

Versorgungsspannung	V	230/240
Leistungsaufnahme	W	2.600
Kapazität des internen Wasserbehälters	L / gal UK	4 / 1.06
Einstellung Sicherheitsventil	bar / psi	1.9 / 27.6
Kesselbetriebsdruck	bar / psi	0.8-1.4 / 11.6-20.3
Wasserversorgungsdruck.	bar / psi	1.5-5 (MAX) / 21.8-72.5 (MAX)
Kaffeeabgabedruck	bar / psi	8-9 / 116-130.5
Abmessungen: LxPxH	cm	39 x 48 x 61
Betriebsbedingungen	°C / °F	5-40 / 41-104

4.3 Bedienblende (SAE)

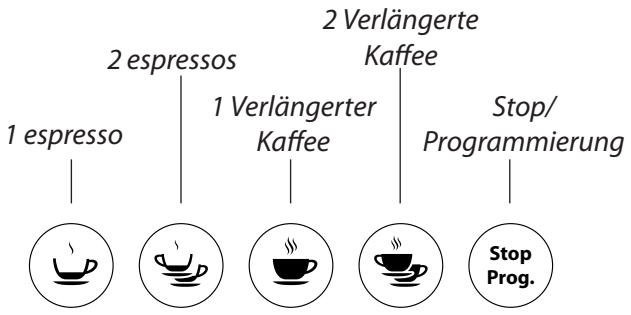

5 Vorbereitung der Maschine

Die Vorbereitung der Maschine und deren Anschlussarbeiten sind von Fachpersonal vorzunehmen. Der Installateur muss genau den *«3 Hinweise für den Installateur»* im Kap. folgen.

! Der Einsatz der Maschine ohne Ausführung aller Installationsarbeiten durch Fachpersonal kann zu schweren Beschädigungen des Geräts führen.

! Das Gerät muss vollkommen waagrecht aufgestellt werden.

5.1 Auspacken

- Die Verpackung öffnen, die internen Schutzhüllen entfernen und die Maschine herausnehmen;
- vergewissern Sie sich nach der Entfernung der Verpackung, dass das Gerät in unversehrtem Zustand ist, sollten diesbezüglich Zweifel bestehen ist das Gerät nicht in Betrieb zu nehmen und der Wiederverkäufer zu verständigen.

5.2 Aufstellung

Die Maschine auf ein geeignetes Unterteil stellen, das einen bequemen und einwandfreien Maschinengebrauch erlaubt.

5.3 Wasserversorgung durch internen Wasserbehälter (falls vorhanden)

- Wieder korrekt in seinem Sitz unterbringen;
- regelmäßig die Wassermenge im Behälter kontrollieren und gegebenenfalls nachfüllen.

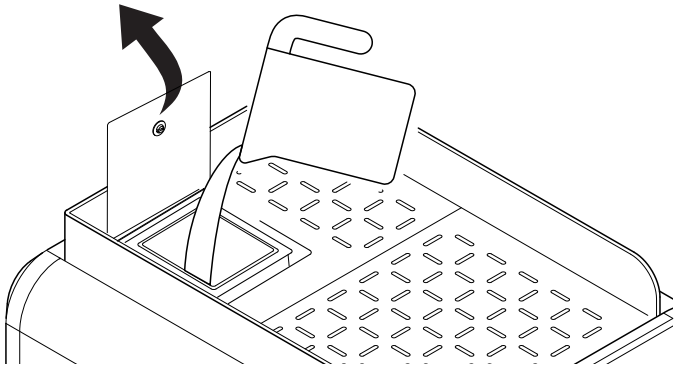

DEUTSCH

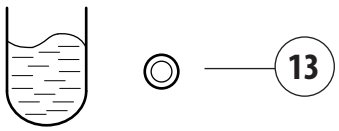

Den Behälter ausschließlich mit kaltem Trinkwasser füllen. Kein fließendes Wasser zur Reinigung verwenden. Der Betrieb der Maschine ohne Wasser kann Schäden verursachen.
Nach längerer Nichtbenutzung des Geräts muss das Wasser im internen Behälter gewechselt werden.

Wenn die Lampe blinkt langsam (13) , um den Tank mit Trinkwasser füllen.

5.4 Filter wasserbehälter (falls vorhanden)

Wenn die Wasserhärte mehr als 5°f beträgt, sollte ein Filter Modell BRITA (liegt bei) zur Installation im Wassertank verwendet werden.

Neben einer Verminderung des Kalks können mit dem Filter auch Verschmutzungen und andere Substanzen, wie beispielsweise Chlor, aus dem Wasser entfernt werden.

Bei der Installation des Filters im Wasserbehälter den Anweisungen des Herstellers folgen.

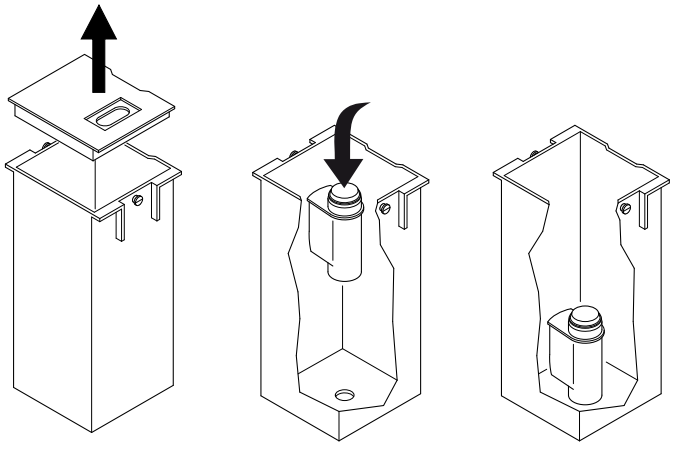

5.5 Wassererneuerung

Falls eine Ausschaltung länger als 1 Woche dauert, muss das Wasser in den Wasserkreisläufen der Maschine vollständig ausgetauscht werden.

Für den Ablauf werden die Abgaben, wie im Abschnitt *„3 Hinweise für den Installateur"* beschrieben, benutzt.

5.6 Elektrischer Anschluss

- Sich vergewissern, dass die Daten der Maschine auf dem Typenschild mit der Spannung des Stromnetzes übereinstimmen;
- Den Stecker der Maschine an das Stromnetz anschließen.

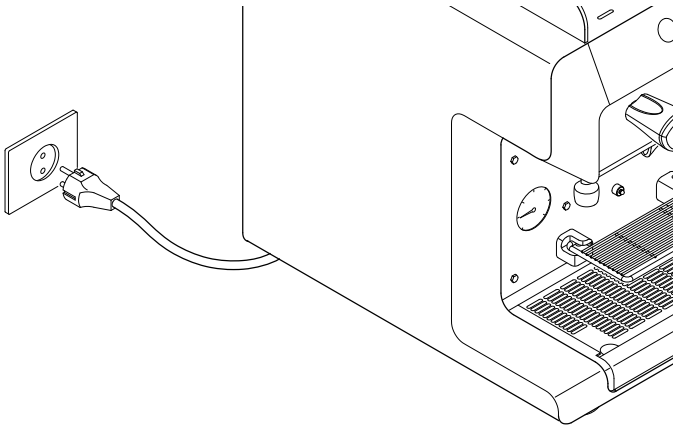

6 Maschinenbetrieb

6.1 Einschalten der Maschine

Maschine mit dem Hauptschalter **(12)** einschalten.

Vor Benutzung der Maschine einige Minuten (ungefähr 10 Min.) warten, bis das Manometer **(11)** den richtigen Betriebsdruck (1-1,2 Bar) zeigt.

Das Blinken der led **(13)** zeigt die folgenden Probleme :

- langsam blinkend: Mangel an Wasser in den Tank oder das Fehlen der Tank selbst;
- schnelles Blinken: Kessel Last Time aus (es wurde überschritten die geschätzte Zeit zum Hochladen). Überprüfen Sie das Vorhandensein von Wasser in den Tank, möglicherweise das Eingreifen der technischen Hilfe.

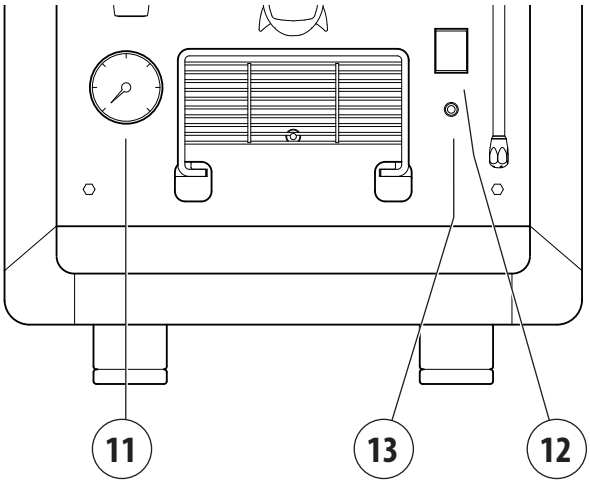

- **Während der Aufheizphase der Maschine (zirka 20 Minuten) lässt das Druckventil für einige Sekunden Dampf ab, bis es von selbst wieder schließt.**
- **Vor dem Einsatz der Maschine für einige Sekunden Leerläufe der Abgabe mit eingehängtem Filterhalter vornehmen, damit eventuell vorhandene Luft aus dem Kreislauf austreten und die Aufheizung der Abgabegruppen vervollständigt werden kann.**
- **Vor dem Einsatz der Maschine einige Kaffees als Probe der Mahlung und Kontrolle des Betriebsdrucks der Maschine ausgeben.**

6.2 Mahlen und Dosierung

Es ist wichtig, dass Sie neben Ihrer Maschine über ein Mahl-/Dosiergerätes verfügen, mit dem Sie den Kaffee, welchen Sie täglich verwenden, mahlen.

Das Mahlen und Dosieren des Kaffees ist entsprechend den Herstellerangaben der Mahl-/Dosiergeräte durchzuführen, darüber hinaus sind folgende Punkte zu beachten:

- Für einen guten Espresso ist es empfehlenswert, keinen großen Kaffeebohnenvorrat anzulegen. Es ist auf jeden Fall immer das vom Hersteller angegebene Ablaufdatum zu beachten.
- Nie zu große Kaffeemengen mahlen, es sollte nur die im Dosiergerät enthaltene Menge vorbereitet und im Laufe des Tages aufgebraucht werden;
- keinen bereits gemahlenen Kaffee kaufen, da dieser sehr schnell verraucht. Falls nötig, kleine Vakuumpackungen kaufen.

6.3 Kaffeezubereitung

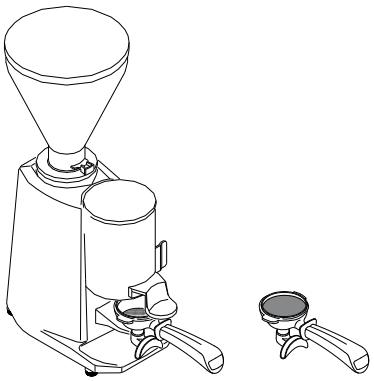

- Den Filter mit einer Menge gemahlenen Kaffees (zirka 6-7 gr.) füllen und mit der Presse festdrücken.
- Den Filterhalter an der Einheit einhängen und nicht zu stark anziehen, damit die Dichtung nicht zu schnell verschlissen wird.
- Aus dem gleichen Grund sollte der Filterrand gereinigt werden, bevor der Filterhalter an der Abgabeeinheit eingehängt wird.
- Den Anweisungen des Herstellers der Mahldosierung folgen.

6.4 Beleuchtung

Zum Ein- und Ausschalten der Beleuchtung im Arbeitsbereich den Schalter **(6)**.

DEUTSCH

7 Kaffeezubereitung

7.1 Modell AEP

- Die Tasse unter das Auslaufrohr **(14)** stellen;
- den Abgabeschalter **(5)** drücken; ist die gewünschte Kaffeemenge in der Tasse erreicht, die Ausgabe mit dem Schalter **(5)** abstellen.

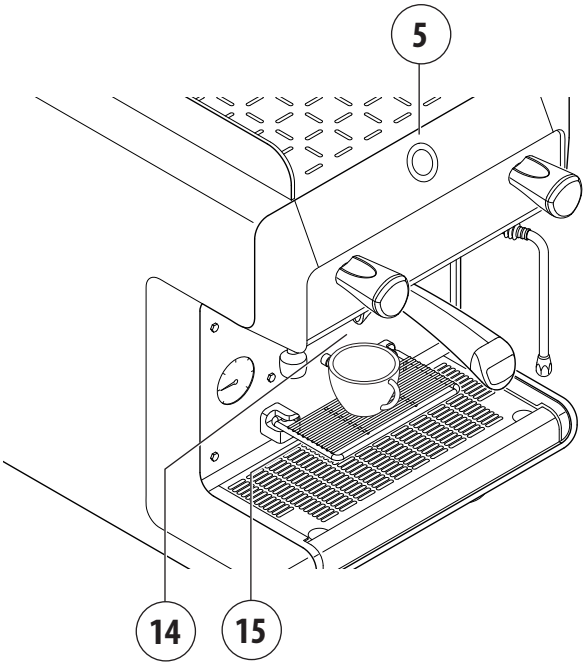

7.2 Modell SAE

Programmierung der Kaffeemengen

- Den Filter mit einer Dosis gemahlenen Kaffees füllen und mit der Presse festdrücken;
- Den Filterhalter an der Abgabegruppe einhängen;
- Die Tasse unter das Auslaufrohr **(14)** stellen;
- Für 5 Sekunden die Taste **STOP/PROG** drücken: alle LED-Leuchten der Tastatur schalten sich ein;
- Die gewünschten Dosiertaste drücken (Beispiel ☕);
- Zur Bestätigung der Menge die Abgabe abwarten und erneut die Mengentaste oder die Taste **STOP/PROG** drücken;
- Diesen Vorgang mit den anderen Mengentasten wiederholen;

Automatisches Verlassen der Programmierung nach 20 Sekunden.

Falls Tassen in unterschiedlichen Höhe verwendet werden sollen, können die umklappbaren Gitter **(15)** verwendet werden, die zur Ausstattung der Maschine gehören.

! Die Programmierung jeder Menge muss mit gemahlenem Kaffee und nicht mit bereits benutztem Kaffeesatz durchgeführt werden

Kaffeeausgabe

- Den Filter mit einer Dosis gemahlenen Kaffees füllen und mit der Presse festdrücken;
- Den Filterhalter an der Abgabegruppe einhängen;
- Die Tasse unter das Auslaufrohr **(14)** stellen;
- Die gewünschten Dosiertaste drücken (Beispiel ☕);
- Zur vorzeitigen Unterbrechung der Ausgabe, erneut die Taste ☕ oder die Taste **STOP/PROG** drücken.

! Während der Kaffee brauen, entfernen Sie nicht zum Filterhalter aus der Gruppe.

8 Zubereitung warmer Getränke

8.1 Heißwasserausgabe

- Die Tasse unter die Heißwasserdüse **(8)** stellen;
- den Wasserdrehknopf **(2)** gegen den Uhrzeigersinn drehen;
- Zum Unterbrechen der Dampfabgabe den Wasserdrehknopf **(2)** im Uhrzeigersinn drehen

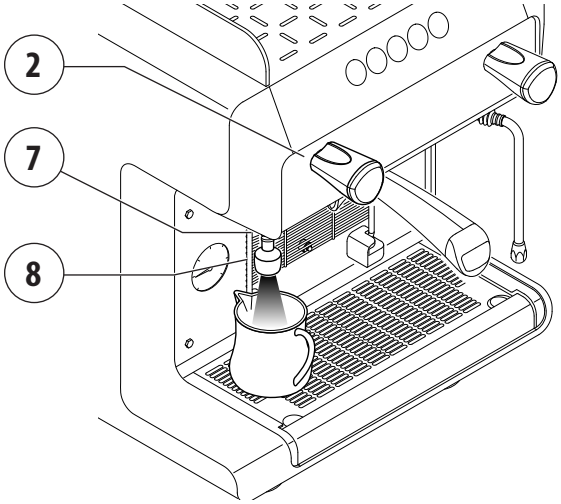

! Nicht die Heißwasserdüse berühren:die Berührung der Düse oder des heißen Wassers kann zu Personen-, Tier- und Sachschäden führen.

8.2 Dampfabgabe

- Die Dampflanze **(9)** in die zu erwärmende Flüssigkeit tauchen;
- den Drehknopf des Wasserhahns **(3)** gegen den Uhrzeigersinn drehen: der Austritt aus der Dampfdüse richtet sich nach der Öffnung des Hahnes;
- Zum Unterbrechen der Abgabe den Drehknopf des Hahns **(3)** im Uhrzeigersinn drehen

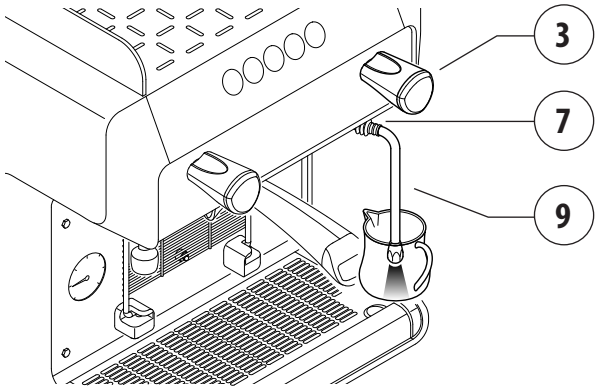

Zum Erhalt einer optimalen Schäumung die nachfolgenden einfachen Regeln befolgen:

- Nur die Milchmenge erwärmen, die man verwenden will, wenn sie einmal erwärmt ist, muss sie vollständig aus dem Kännchen ausgegossen und darf nicht mehr erwärmt werden;
- Die aufzuschäumende Milch muss eine Temperatur von 4°C haben;

! Der Benutzung der Dampfabgabe (Dampfdüse) muss immer für mindestens 2 Sekunden das Ausspülen des Kondensats vorausgehen.

i Die Dampfdüse nur für die Erwärmungszeit in der Milch lassen .
Den Dampfhahn nicht mit in die Milch getauchter Dampfdüse und bei ausgeschalteter Maschine öffnen.

i Die Dampfdüse mit dem Verbrennungsschutzgummi (7) vorsichtig bewegen: die Berührung der Düse oder des Dampfes kann Schäden an Personen, Tieren und Gegenständen verursachen.

i Um die Dampfabgabedüsen immer leistungsfähig zu erhalten, wird eine kurze Leerabgabe am Ende einer jeden Benutzung empfohlen. Mit einem in lauwarmes Wasser angefeuchtetem Tuch die Enden immer sauber halten. Bei der Benutzung der Düse muss wegen der hohen Temperatur des Dampfes sehr vorsichtig vorgegangen werden.

i Wenn die Kontrolllampe (13) aufleuchtetet, den Behälter (1) mit Trinkwasser füllen.
Bei Maschinen, die an die Wasserleitung angeschlossen sind, nicht vergessen, die Ablaufschale häufig zu leeren.

DEUTSCH

9 Ratschläge für die Zubereitung eines guten Kaffees

Für einen qualitativ guten Kaffee ist es wichtig, dass das verwendete Wasser einen Härtegrad von 4-5 °f (französische Grad) hat. Falls die Wasserhärte diese Werte übersteigt, sollte ein Enthärter benutzt werden.

Ein Enthärter sollte nicht verwendet werden, wenn die Härtewerte des Wassers unter 4 °f liegen.

Sollte der Chlorgeschmack des Wassers sehr stark sein, ist ein Spezialfilter zu installieren.

Es empfiehlt sich, keinen großen Vorrat an Kaffeebohnen zu halten und keine großen Kaffeemengen zu mahlen: Den Dosierer füllen und den Inhalt möglichst an einem Tag verbrauchen; keinen bereits gemahlenen Kaffee kaufen, da dieser schnell an Geschmack verliert.

Nach einem längeren Stillstand der Maschine (2-3 Stunden) einige Leerläufe durchführen.

Die Reinigung und die regelmäßige Wartung konstant vornehmen.

Beim Wechsel der Kaffeesorte sollte man sich für die Einstellung der Wassertemperatur an den Technischen Kundendienst wenden.

Das Mahlen des Kaffees nach dem Feuchtigkeitsgrad des Raumes einstellen

10 Gefahrenliste

In diesem Kapitel werden einzelne Risiken beschrieben, mit denen sich der Benutzer konfrontiert sehen könnte, wenn er sich nicht an die speziellen Sicherheitsvorschriften hält (die in der vorliegenden Bedienungsanleitung aufgeführt sind).

Das Gerät muss an ein wirkungsvolles Erdungssystem angeschlossen werden.

Ist dies nicht der Fall, kann das Gerät durch elektrische Entladungen zu einer Gefahrenquelle werden, weil eventuelle Stromverluste nicht mehr in die Erde entladen werden können.

Kein fließendes Wasser zur Reinigung verwenden.

Die direkte Verwendung von Druckwasser an der Maschine kann zu einer schweren Beschädigung der elektrischen Teile führen. Niemals einen Wasserstrahl zum Abwaschen irgendwelcher Geräteteile benutzen.

Achten Sie auf die Dampf- und Warmwasserdüsen

Die Dampf- und Warmwasserdüsen erhitzen sich beim Gebrauch und werden zu einer potentiellen Gefahr.

Mit diesen Teilen vorsichtig umgehen. Den Dampf- oder Heißwasserstrahl niemals direkt auf Körperteile richten.

Eingriffe niemals an unter Spannung stehendem Gerät vornehmen.

Vor der Durchführung jeglichen Eingriffs muss das Gerät durch Betätigung des Netzhauptschalters abgeschaltet werden, noch besser den Netzanschluss abtrennen. Entfernen Sie niemals eine Außenwand, während das Gerät unter Spannung steht.

Wird die Maschine längere Zeit nicht benutzt, muss sie durch Abtrennen des Versorgungskabels vom Stromnetz, Schließen der Wasserzufuhr von der Wasserleitung und Entleeren der Wasseranlage stillgelegt werden.

Für das Abtrennen der elektrischen und hydraulischen Versorgungsnetze sowie der Entleerung des Wassers wendet man sich an qualifiziertes Personal.

Keine Arbeiten an der Wasseranlage vornehmen, bevor diese nicht entleert worden ist.

Sämtliche Eingriffe an der Wasseranlage und dem dazugehörigen Heizkessel sind zu vermeiden, solange sich noch Wasser in der Anlage befindet bzw. die Anlage unter Druck steht. Die Anlage muss also vorher entleert werden, wobei der Hahn zur Wasserleitung zu schließen ist, und danach muss die Abgabegruppe leer betrieben werden. Die Maschine abstellen und alle Dampf- und Wasserhähne öffnen. Wenn sich der Druck auf Null befindet, ist der Heizkessel durch völliges Öffnen des Hahns, der sich im unteren Teil des Kessels befindet, vollständig zu entleeren.

Wenn die oben erwähnte Vorgangsweise nicht ausdrücklich befolgt wird, kann die Öffnung eines Teils der Wasseranlage zum plötzlichen Austritt von heißem, unter Druck stehendem Wasser führen.

Verwendung der Maschine

Diese Espressokaffeemaschine ist ein Gerät, das ausschließlich für gewerbliche Zwecke bestimmt ist. Jede andere Verwendung ist als falsch und daher als gefährlich anzusehen. Lassen Sie keinen Gebrauch des Gerätes durch Kinder oder dazu nicht fähigen Personen zu.

Die Nichtbeachtung oben genannter Vorschriften kann zu schwerwiegenden Schäden an Personen, Gegenständen oder Tieren führen.

Keine Eingriffe an der Elektronik des Gerätes vornehmen, solange es noch unter Spannung steht.

Vor jedem Eingriff die Maschine ganz abstellen und vom Stromnetz trennen.

11 Kontrollen und Wartung

Um die einwandfreie Leistungsfähigkeit und Sicherheit der Maschine für lange Zeit zu erhalten, sind einige Wartungsarbeiten notwendig. Besonders empfohlen wird wenigstens einmal pro Jahr die allgemeine Kontrolle der Maschine durch den Kundendienst.

Eingriff	Wöchentlich	Monatlich
MANOMETER Den Druckwert im Kessel im Auge behalten, er muss zwischen 0,8 und 1,4 Bar liegen.	X	
FILTER und FILTERHALTER Die Abnutzung der Filter und eine mögliche Kantenbeschädigung der Filter prüfen, ebenfalls ist eventueller Kaffeesatz in der Tasse zu kontrollieren.		X
MAHLDOSIERUNG In regelmäßigen Zeitabständen die gemahlene Kaffeemenge (zwischen 6 und 7 gr. pro Vorgang) und den Feinheitsgrad der Mahlung prüfen. Die Mahlmesser müssen immer sehr scharf sein, ihre Abnutzung erkennt man, wenn zuviel Pulver im Mahlgut vorhanden ist. Die flachen Mahlwerke sollten nach jeweils 400/500 kg Kaffee oder bei konischen Mahlwerken nach jeweils 800/900 kg Kaffee ausgetauscht werden.		X
ENTHÄRTER Eine Kalkablagerung im Wasserkreislauf der Maschine deutet darauf hin, dass die Regenerierung vernachlässigt wurde. Bitte beachten, dass in Gegenden mit sehr hartem Wasser die Regenerierung in kürzeren Zeitabständen durchgeführt werden muss, das gleiche gilt bei einem großen Wasserverbrauch für die Zubereitung von Tee oder ähnlichem.		X

! **Falls die Behebung der Betriebsstörung nicht möglich sein sollte, die Maschine ausschalten und den Technischen Kundendienst anfordern. Keine Reparaturversuche unternehmen.**
Das Entkrusten der Maschine muss durch spezialisierte Techniker erfolgen, da bei diesen Vorgängen keine für den Lebensmittelgebrauch schädliche Substanzen freigesetzt werden dürfen

12 Reinigung

Für eine perfekte Hygiene und Leistungsfähigkeit des Gerätes, sind einige einfache Reinigungsarbeiten an den Funktions- und Zubehörteilen, sowie an den Außenwänden, notwendig. Die hier angeführten Anweisungen gelten für einen normalen Gebrauch der Kaffeemaschine. Der ständige Einsatz der Maschine erfordert auch häufigere Reinigungen.

Vor der Reinigung der Maschine muss sie ausgeschaltet und ihre Abkühlung abgewartet werden.

Reinigung	Täglich	Wöchentlich
FILTER und FILTERHALTER Den Filterhalter täglich reinigen, hierzu legt man in die ganze Nacht in warmes Wasser, damit sich die Fettablagerungen des Kaffees lösen, danach spült man das Ganze mit kaltem Wasser ab. Einmal pro Woche führt man für 10 Minuten den gleichen Spülgang mit warmem Wasser und einem Spezialreiniger durch. Werden die Filterhalter nicht gereinigt, verschlechtern sich die Qualität des abgegebenen Kaffees und der sachgerechte Betrieb des Filterhalters. **Achtung: nur die Schale des Filterhalters ins Wasser legen.** **Den Griff nicht in das Wasser legen.** 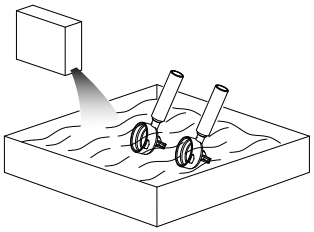	X	
GEHÄUSE Die Gehäuseplatten mit einem mit lauwarmem Wasser angefeuchteten Tuch abwischen Entfernen Sie das Fach und Becherhalter Grill und alles mit heißem Wasser waschen. Die Verwendung von scheuernden Reinigungsmitteln, die Kratzer auf der Gehäuseoberfläche verursachen könnten, vermeiden. Bei der Reinigung achten Sie auf Kanten und vorstehende Teile.	X	
DAMPFDÜSE - AUTOSTEAMER - MILCHSCHAUMDÜSE Nach jeder Benutzung die Dampfdüsen mit einer kurzen Leerabgabe reinigen und mit einem mit lauwarmem Wasser angefeuchteten Tuch abwischen.	X	
ABGABEGRUPPE (die Version mit Ausnahme ALE) Das Spülen der Einheit wie nachfolgend beschrieben vornehmen: • Die Blindfilterhalterung benutzen; • das entsprechende Reinigungsmittel (siehe Ersatzteile) in den Blindfilter gießen und die Filterhalterung einhängen; • eine Reihe von Ausgaben veranlassen, bis aus dem Auslauf sauberes Wasser austritt. • Die Filterhalterung von der Gruppe abnehmen und zumindest eine Abgabe durchführen, um die Reste des Spülmittels zu beseitigen.	X	
Brause Die Dichtung **(A)** mit einem Schraubenzieher vorsichtig herausnehmen, sie darf nicht beschädigt werden. Die Brause **(B)** in warmem Wasser reinigen. 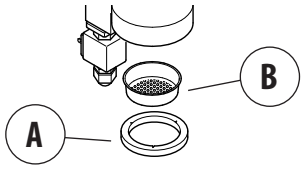		X

Reinigung	Täglich	Wöchentlich
DAMPFDÜSE - AUTOSTEAMER - MILCHSCHAUMDÜSE Die Enden der Dampfdüsen kontrollieren und mit einer kleinen Nadel die Austrittsöffnungen durchstechen. Mindestens einmal pro Woche die Düsen innen reinigen: • Die Düse in ein Kännchen mit Wasser und Spezialreiniger nach den Herstellerabgaben tauchen; • die Lösung mit dem Dampf aus der Düse erwärmen; • die Düse für mindestens 5 Minuten in der Lösung lassen, damit der Reiniger durch die Wirkung der Abkühlung im Innern der Düse nach oben steigen und wirken kann; • den Vorgang 2- oder 3-mal wiederholen bis bei den nachfolgenden Abgaben keine Milchreste mehr austreten.		**X**
MAHLDOSIERUNG Wöchentlich die Haube innen und außen und die Dosiervorrichtung mit einem mit warmem Wasser angefeuchteten Tuch reinigen und abtrocknen.		**X**

- Für die Reinigungsarbeiten immer vollkommen saubere und keimfreie Lappen verwenden.
- Für einen einwandfreien Betrieb und eine sachgerechte Hygiene des Automaten für warme Getränke, die Reinigungsmodi befolgen und für diesen Zweck geeignete Produkte verwenden.
- Die Maschine nicht in Wasser tauchen.
- Niemals alkalische Reiniger, Alkohol oder aggressive Substanzen verwenden.
- Das Entkrusten der Maschine muss durch spezialisierte Techniker erfolgen, die verkrusteten Bauteile so herausnehmen, dass keine Schlacken der Entkrustung in Umlauf gesetzt werden. Die benutzten Produkte/Reiniger müssen zweckentsprechend sein und dürfen das Material der Wasserkreisläufe nicht angreifen.

13 Funktionsstörungen und Abhilfe

Problem	Ursache	Abhilfe
SCHWACHE MASCHINENLEISTUNG	Die Maschine ist ausgeschaltet.	Die Maschine einschalten.
IM KESSEL FEHLT WASSER	Der Hahn der Wasserleitung ist geschlossen.	Den Wasserleitungshahn öffnen.
ZUVIEL WASSER IM KESSEL	Störung in der elektrischen oder hydraulischen Anlage	Den Kundendienst anfordern.
AUS DEN DAMPF- TRITT KEIN DAMPF AUS	• Die Sprühvorrichtung der Düse ist verstopft. • Die Maschine ist ausgeschaltet.	• Die Sprühvorrichtung der Dampfdüse reinigen. • Die Maschine einschalten.
AUS DEN DAMPF -TRITT MIT WASSER VERMISCHTER DAMPF AUS	Störung in der elektrischen oder hydraulischen Anlage	Den Kundendienst anfordern.
KEINE ABGABE	Der interne Wasservorratsbehälter ist leer.	Den Vorratsbehälter mit Wasser füllen.
WASSERLECKS AN DER MASCHINE	• Die Abtropfschale ist voll. • Bei Anschluss an die Abwasserleitung:Das Abflussrohr ist beschädigt oder abgelöst oder der Wasserabfluss ist behindert.	• Die Abtropfschale leeren. • Den Anschluss des Ablaufrohrs an die Auffangschale prüfen und wieder herstellen.
ZU HEISSER ODER ZU KALTER KAFFEE	Störung in der elektrischen oder hydraulischen Anlage	Den Technischen Kundendienst anfordern.
ZU SCHNELLE KAFFEEABGABE	Der Kaffee ist zu grob gemahlen.	Die Mahlung des Kaffees einstellen.
ZU LANGSAME KAFFEEABGABE	Der Kaffee ist zu fein gemahlen.	Die Mahlung des Kaffees einstellen.
NASSER KAFFEESATZ	• Abgabegruppe verschmutzt • Die Abgabegruppe ist zu kalt. • Der Kaffee ist zu fein gemahlen. • Der benutzte Kaffee ist zu alt.	• Die Spülung der Gruppe mit dem geschlossenen Filter vornehmen. • Die vollständige Aufheizung der Gruppe abwarten. • Die Mahlung des Kaffees einstellen. • Den Kaffee durch frischen ersetzen
DAS MANOMETER ZEIGT EINEN UNGEEIGNETEN DRUCK	Störung in der hydraulischen Anlage	Den Kundendienst anfordern.
KAFFEESATZ IN DER TASSE	• Der Filterhalter ist verschmutzt. • Die Filteröffnungen sind abgenutzt. • Die Mahlung des Kaffees stimmt nicht.	• Den Filterhalter reinigen. • Den Filter austauschen. • Den Mahlvorgang entsprechend einstellen.
DIE TASSE IST MIT KAFFEE-SPRITZERN VERSCHMUTZT	• Der Kaffee ist zu grob gemahlen. • Der Filterrand ist beschädigt.	• Die Mahlung des Kaffees einstellen. • Den Filter austauschen.
LANGSAM BLINKENDE LICHT **(13)**	• Kein Wasser im tank. • Der Tank fehlt.	• Füllen Sie den Wassertank. • Ersetzen Sie den Wassertank im Gehäuse.
SCHNELLES BLINKEN DES ON **(13)**	Das Timeout überschritten wird der Zeitrahmen für das Kesselwasser laden.	Überprüfen Sie das Vorhandensein von Wasser im Tank, schalten Sie ab und zu die Maschine.

Falls die Behebung der Betriebsstörung nicht möglich sein sollte, die Maschine ausschalten und den Technischen Kundendienst anfordern. Keine Reparaturversuche unternehmen.